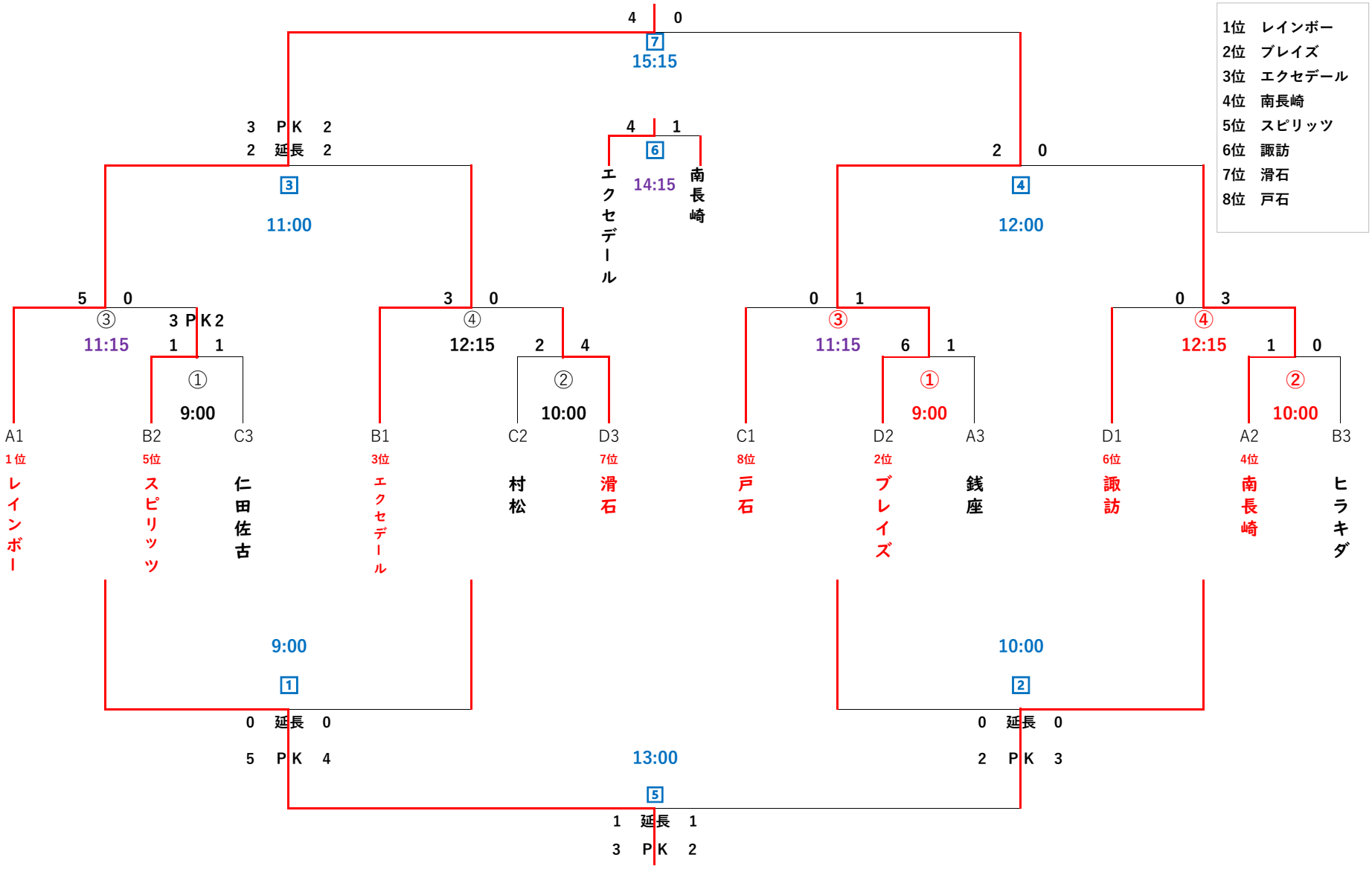令和６年度全日本少年サッカー長崎市ブロック大会決勝トーナメント